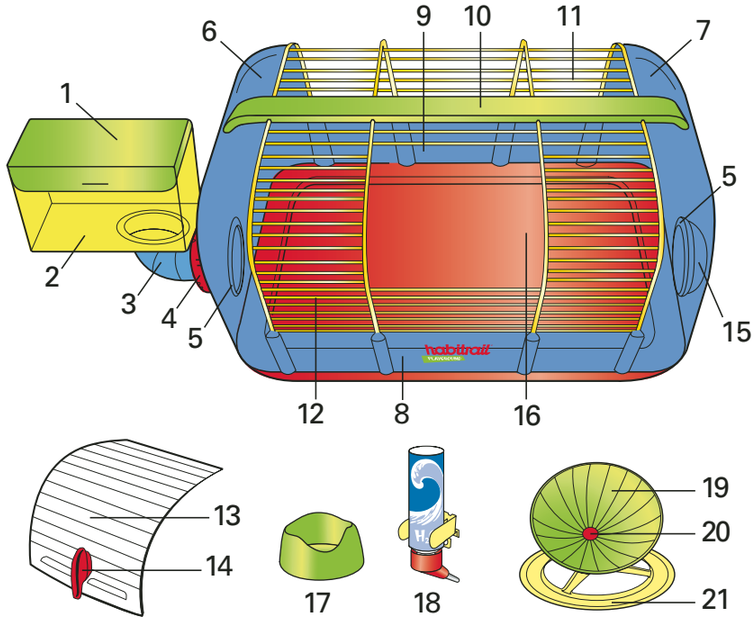

1 Loft cover • Couvercle du loft • Deckel Loft • Cubierta del desván.

2 Loft • Loft • Loft (Kammer) • Desván.

3 Elbow A & B • Coude A et B • 90-Krümmer A & B • Codos A y B.

4 Lock connector • Raccord à verrou • Steckverbinder • Empalme de seguridad.

5 Inner connector ring • Anneau intérieur de raccordement • Innerer Verbinder-Ring • Aro de conexión interno.

6 Left end panel • Panneau gauche • Linke Seitenwand • Panel de extremo izquierdo.

7 Right end panel • Panneau droit • Rechte Seitenwand • Panel de extremo derecho.

8 Front litter guard with logo • Pare-litière avant avec logo • Vorderes Streugitter mit Logo • Resguardo delantero de caja sanitaria, con logo.

9 Back litter guard • Pare-litière arrière • Hinteres Streugitter • Resguardo posterior de caja sanitaria.

10 Top bar • Barre du dessus • Oberschiene • Barra superior.

11 Back wire panel • Panneau grillagé arrière • Hintere Drahtwand • Panel de alambre posterior.

12 Front wire panel • Panneau grillagé avant • Vordere Drahtwand • Panel de alambre delantero.

13 Door • Porte • Tür • Puerta.

14 Slide lock (already assembled) • Verrou pivotant de la porte (déjà assemblé) • Schiebeverschluß (bereits angebracht) • Cerradura deslizante (ensamblada).

15 Closure disk • Disque de fermeture • Trennscheibe • Disco de cierre.

16 Base • Base • Bodenteil • Base.

17 Food dish • Bol à nourriture • Freßnapf • Comedero.

18 Water bottle • Bouteille à eau • Wassertränke • Botella de agua.

19 Spin around dish • Soucoupe • Schwungrad-Schüssel • Plato giratorio.

20 Spin around pin • Cheville de la soucoupe • Schwungrad-Stift • Pivote.

21 Spin around base • Base de la soucoupe • Schwungrad-Bodenteil • Base giratoria.

Look for these other exciting Habitrail parts and accessories to add on to your pets home!

Procurez-vous ces autres pièces et accessoires captivants Habitrail à ajouter à la maison de votre animal!

Schau dich um nach weiteren Teilen und Zubehör von Habitrail, um sie an deinem Nagerheim anzubringen!

¡Busque éstas y otras piezas y accesorios Habitrail para la casa de sus mascotas!

®Habitrail is a registered trademark of Rolf C. Hagen Inc.

HAGEN
www.hagen.com

Distributed by:

Canada: **Rolf C. Hagen Inc.**, Montreal, QC H4R 1E8
U.S.A.: **Rolf C. Hagen (U.S.A.) Corp.** Mansfield, MA. 02048
U.K.: **Rolf C. Hagen (U.K.) Ltd.** Castleford, W. Yorkshire WF10 5QH
France: **Hagen France SA.**, F-77388 Combs la Ville.
Germany: **Hagen Deutschland**, D-25488 Holm
Spain: **Rolf C. Hagen España S.A.**, Av. de Beniparrell n. 11 y 13, 46460 Silla, Valencia

Made in Malaysia

habitrail®

PLAYGROUND

CAGE ASSEMBLY INSTRUCTIONS
FOR HAMSTERS AND GERBILS

INSTRUCTIONS D'ASSEMBLAGE DE LA CAGE
POUR HAMSTERS ET GERBILLES

AUFBAUANLEITUNG
FÜR HAMSTER UND GERBILS

INSTRUCCIONES DE MONTAJE
PARA HÁMSTERES Y GERBOS

62500

1

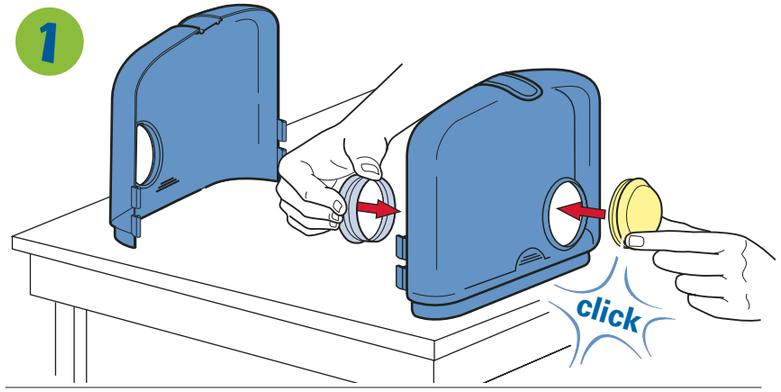

2

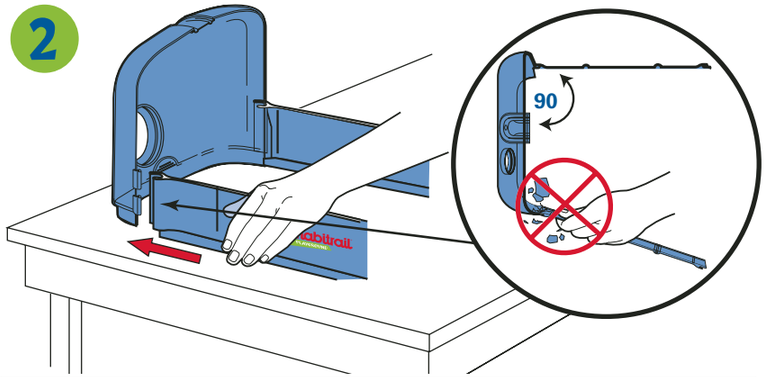

3

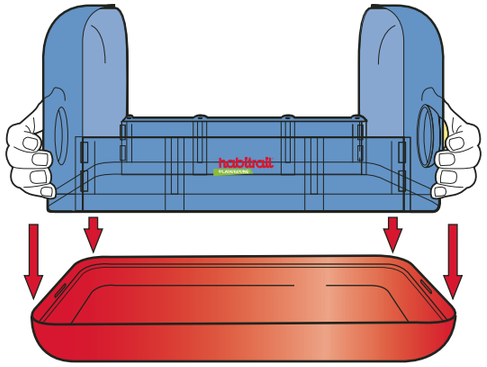

4

a)

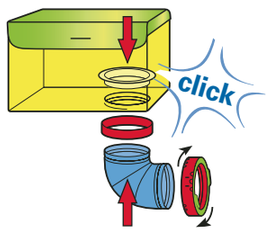

b)

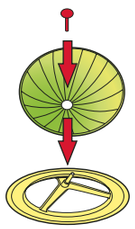

5

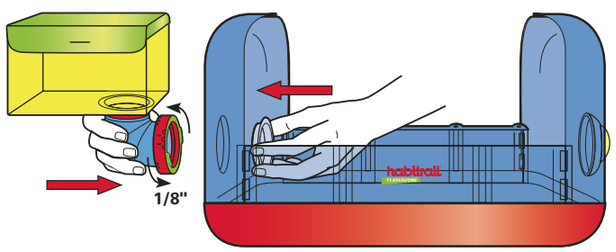

6

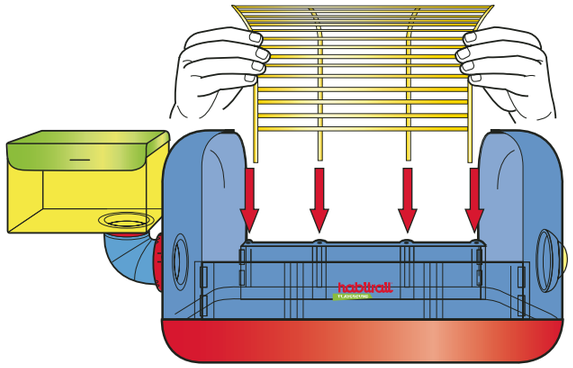

7

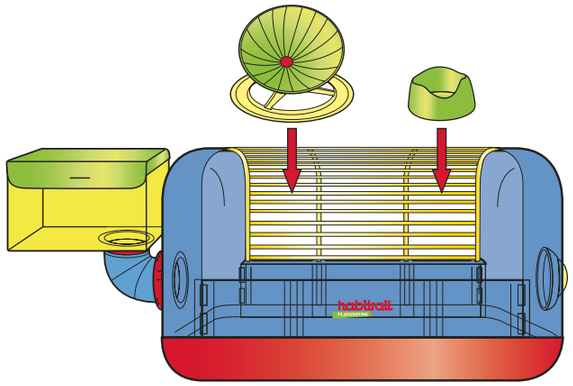

8

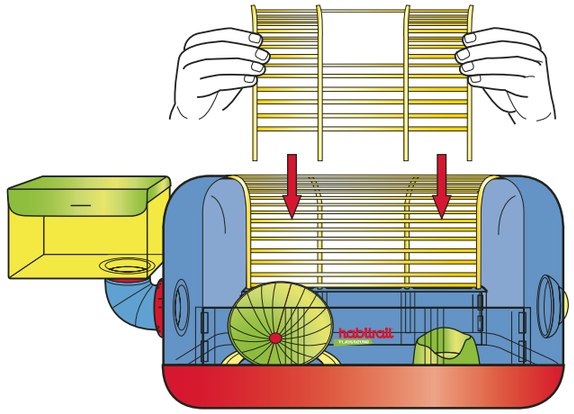

9

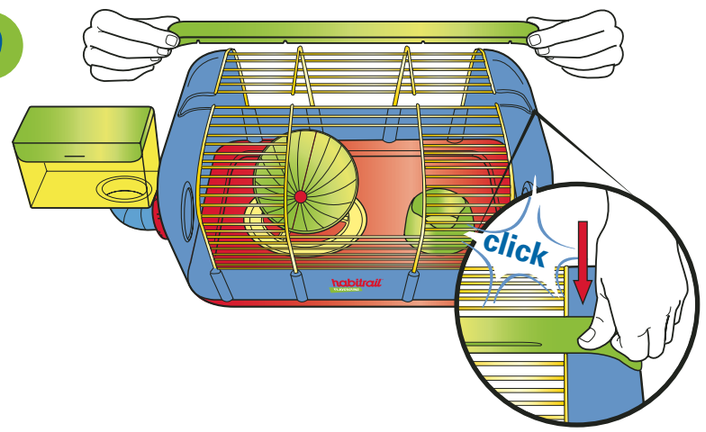

10

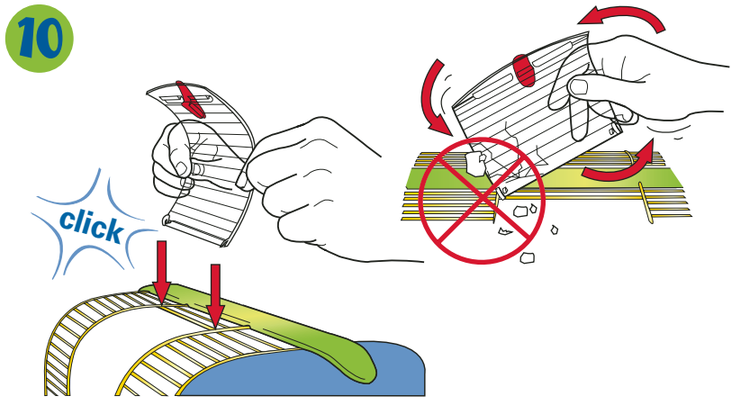

11

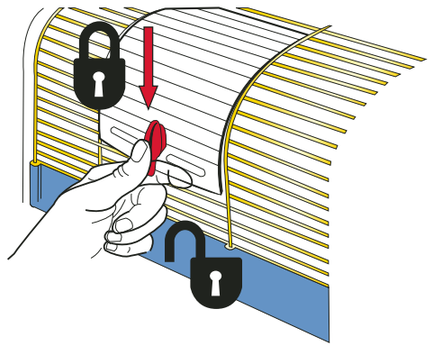
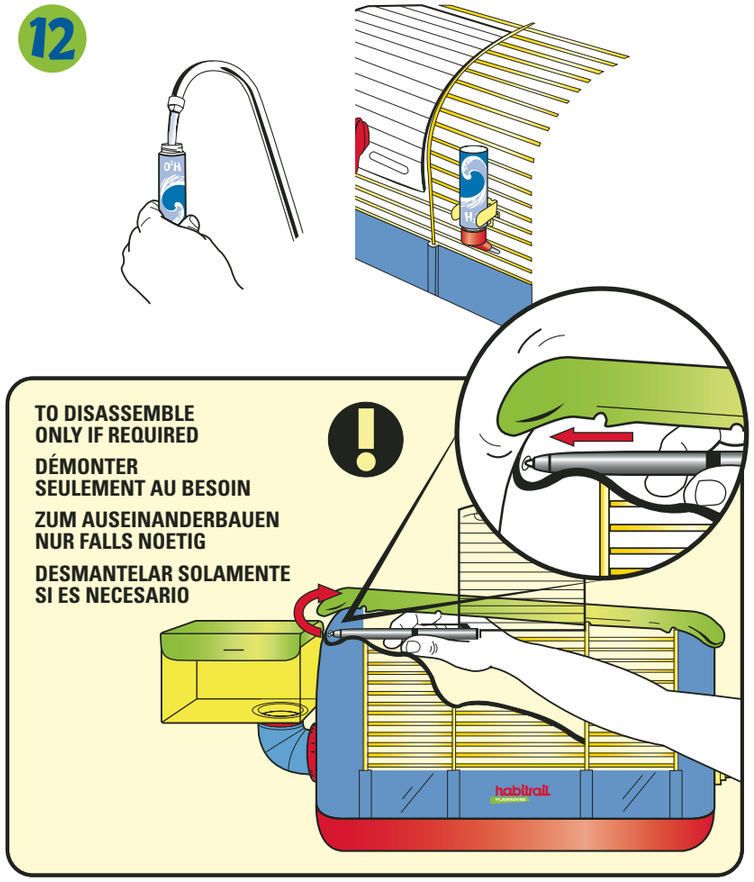
12